Bruksanvisning

Diskmaskin

Kära kund!

Tack för att ni har valt den här kvalitetsprodukten från ASKO.

Vi hoppas att den kommer att motsvara dina förväntningar och uppfylla dina behov under många år framöver. Skandinavisk design är en kombination av rena linjer, vardagsfunktionalitet och hög kvalitet. Det är kännetecknen för alla våra produkter och anledningen till att de är så uppskattade världen över.

För att få bästa möjliga nytta av er nya diskmaskin, rekommenderar vi er att läsa bruksanvisningen innan ni använder diskmaskinen. Information om hur man undviker följder för miljön lämnas också i bruksanvisningen.

eco

ASKO D5544 FI

Bruksanvisning

Innehåll

Innan du diskar första gången 3
- Läs igenom bruksanvisningen 3
- Var försiktig med vissa material 3
- Kontrollera vattnets hårdhetsgrad 3
- Programskylt 3

Säkerhetsanvisningar 4
- Allmänt 4
- Installation 4
- Vinterförvaring/transporter 4
- Överfyllnadsskydd 4
- Rengöring 4
- Förpackningsmaterial 4
- Skrotning 4

Barnsäkerhet 5
- Barnsäker disk 5
- Aktivera barnspärr (knapplås) 5

Diskmaskinens delar 6

Diskkorgarna 7

Panelen 9

Doseraren 10

Diska ekonomiskt 11

Ömtåligt diskgods 12

Diska 13
- Fyll korgarna rätt 13
- Dosera diskmedel 13
- Välj program 14
- Välj tillval 16
- Tryck på Start/Stop och stäng luckan 16
- Efter disken 17

Inställningar 18

Skötsel och rengöring 20

Spolglansmedel 23

Felmeddelande 24

Felsökning 25

Information för testinstitut 28
- Energimärkning 28
- Dosering vid test 28
- Lastning av diskmaskinen 28

Teknisk information 29
- Information om energimärkning 29
- Tekniska uppgifter 29

Installation 30
- Säkerhetsanvisningar 30
- Transportskydd för luckan 30
- Uppställning 31
- Anslutning till avlopp 31
- Anslutning till vatten 31
- Anslutning till el 31

Service 32

Snabbguide 36

Innan du diskar första gången

Läs igenom bruksanvisningen

Läs igenom bruksanvisningen innan du börjar använda diskmaskinen, särskilt kapitlen Säkerhetsanvisningar, Barnsäkerhet och Diska.

Var försiktig med vissa material

Läs kapitlet Ömtåligt diskgods innan du diskar porslin med oglaserad dekor eller andra husgeråd av plast, trä eller kristall som du är rädd om.

Kontrollera vattnets hårdhetsgrad

Kontakta vattenverket i din kommun för att få reda på vilken hårdhetsgrad vattnet har. Det har betydelse när du doserar disk- och spolglansmedel.

Programskylt

Med vissa diskmaskiner följer programskyltar på olika språk. Montera programskylten med önskat språk på luckans ovansida.

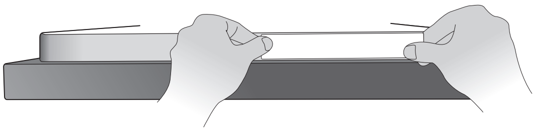

Säkerhetsanvisningar

Allmänt

- Läs och spara bruksanvisningen!
- Använd inte diskmaskinen till något utöver det som anges i denna bruksanvisning.
- Belasta inte diskmaskinsluckan eller diskkorgarna med något utöver diskgods.
- Lämna inte diskmaskinsluckan i öppet läge eftersom det kan utgöra en snubbelrisk.
- Använd endast maskindiskmedel!
- Placera knivar och andra vassa föremål så att de inte skadar personer eller diskmaskinen.
- Maskinen är inte avsedd att användas av personer (även barn) som är fysiskt eller psykiskt handikappade eller saknar erfarenhet och kunskap. Sådana personer måste få instruktion av den person som har ansvaret för deras säkerhet, hur maskinen ska användas.
- Barn måste övervakas så att de inte leker med diskmaskinen.
- Skadad nätkabel får endast bytas av behörig fackman.
- Den här diskmaskinen ska användas i hushåll eller liknande såsom:
  - personalkök i butiker, på kontor eller andra arbetsmiljöer.
  - bondgårdar.
  - av gäster på hotell, motell och andra typer av inkvarteringsmiljöer.
  - bed & breakfast-hotell.
- Placera aldrig diskgods med lösningsmedelsrester i diskmaskinen på grund av explosionsrisken. Disk som innehåller aska, vax och smörjfett får heller inte diskas i diskmaskinen.

Installation

Se kapitel Installation.

Vinterförvaring/transporter

- Förvara diskmaskinen frostfritt.
- Undvik långa transporter vid stark kyla.
- Transportera diskmaskinen upprätt eller liggande på rygg.

Överfyllnadsskydd

Överfyllnadsskyddet startar utpumpning och stänger av vattenintag om diskmaskinens vattennivå stiger över den normala. Om skyddet utlöses, stäng av vattentillförseln och ring efter service.

Rengöring

När du gör rent kanten runt luckan ska du endast använda en lätt fuktad trasa. Spruta inte med duschflaska! Vatten kan tränga in i låset och komma i kontakt med de elektriska komponenterna.

Förpackningsmaterial

Källsortera enligt din kommuns rekommendationer.

Skrotning

- När diskmaskinen tjänat ut och ska skrotas ska den genast göras obrukbar. Dra ur kontakten och klipp av sladden så kort som möjligt.
- Diskmaskinen är tillverkad och märkt för återvinning.
- Kontakta din kommun för information om var och hur din diskmaskin skall återvinnas på rätt sätt.

Barnsäkerhet

Barnsäker disk

- Använd knivkorgen, alternativt knivställ, för alla långa/vassa föremål.
- Stäng alltid luckan och sätt genast igång programmet när du fyllt på diskmedel.
- Håll barn borta från diskmaskinen när den är öppen. Det kan finnas diskmedelsrester kvar!
- Låt inte barn använda eller leka med diskmaskinen. Var särskilt aktsam när luckan är öppen.

VARNING!

Akta barnen - maskindiskmedel är frätande!
Förvara disk- och spolglansmedlet oåtkomligt för barn! Om någon svalt maskindiskmedel, ge genast dryck, ett till två glas mjölk eller vatten. Försök inte framkalla kräkning. Kontakta läkare! Om någon fått maskindiskmedel i ögonen, skölj (minst 15 minuter) i rikligt med vatten.

Aktivera barnspärr (knapplås)

För att förhindra att barn startar diskmaskinen kan man aktivera en barnspärr (knapplås), se kapitel Inställningar.

Diskmaskinens delar*

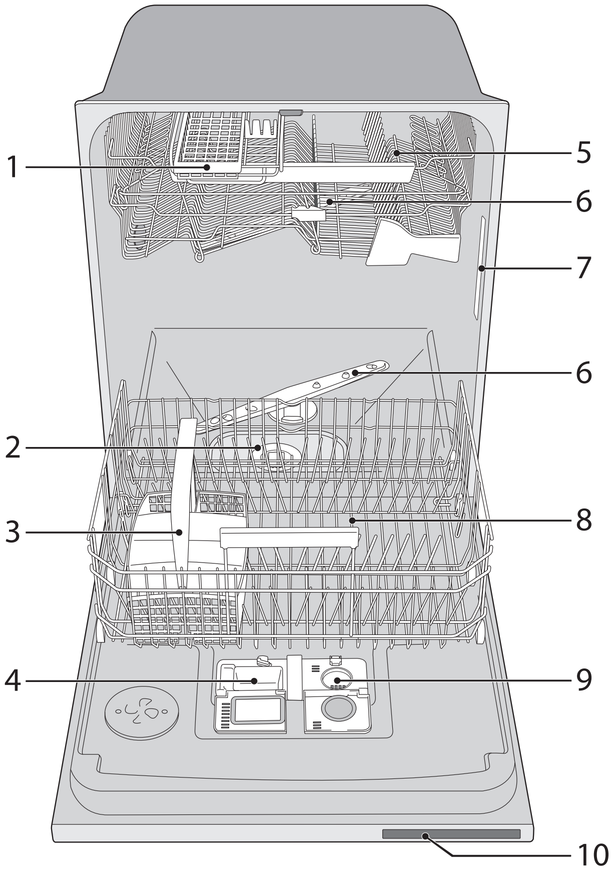

1. Knivkorg
2. Silar
3. Bestickskorg
4. Diskmedelsfack
5. Överkorg
6. Spolarmar
7. Typskylt
8. Underkorg
9. Behållare för spolglansmedel
10. Panel

*Avvikelser kan förekomma beroende på modell och marknad.

Diskkorgarna*

Överkorg

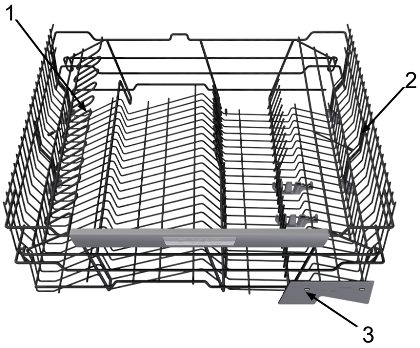

1. Vinglashylla
2. Kopphylla
3. Knivstopp

Underkorg

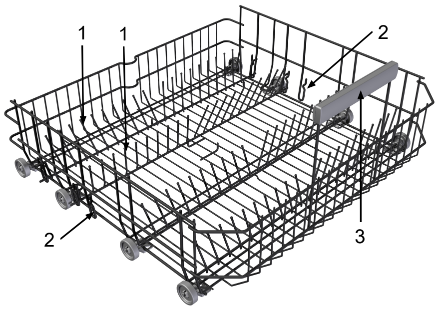

1. Fällbart tallriksstöd
2. Främre fäste för tallriksstöd (används för tallrikar med en diameter större än 25 cm)
3. Handtag

Knivkorg

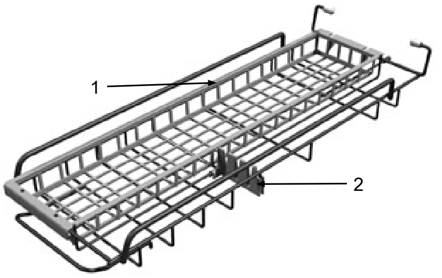

1. Korg
2. Knivstöd

Bestickskorg

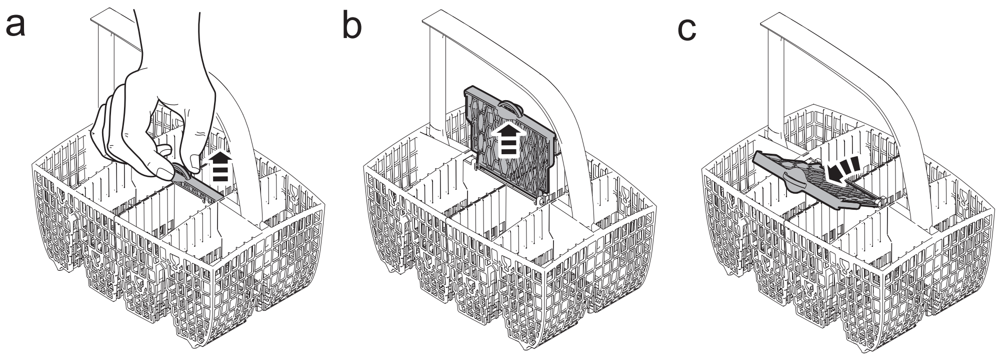

*Avvikelser kan förekomma beroende på modell och marknad.

Diskkorgarna*

Besticksorg med lock

a

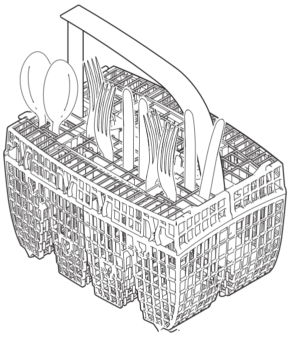

b

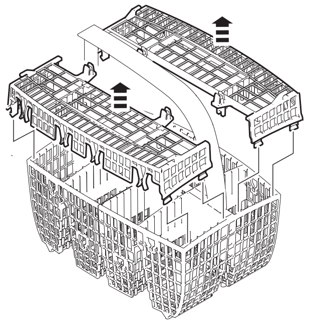

c

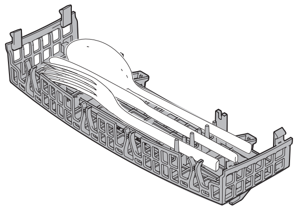

Placering av lock för besticksorg (i överkorgen)

Locket på besticksorgen kan tas av och exempelvis användas som extra besticksorg i överkorgen, se nedan.

a

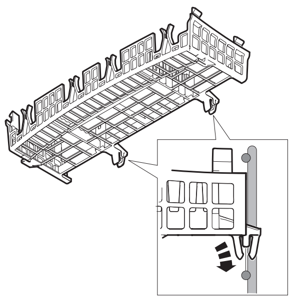

b

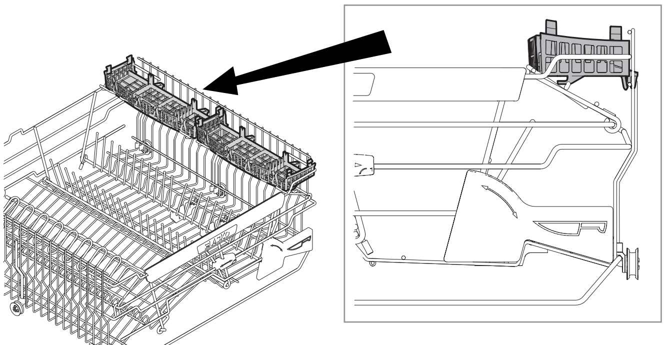

*Avvikelser kan förekomma beroende på modell och marknad.

Panelen

Panelen har sensorknappar med ljudsignal för bekräftelse (se kapitel Inställningar).

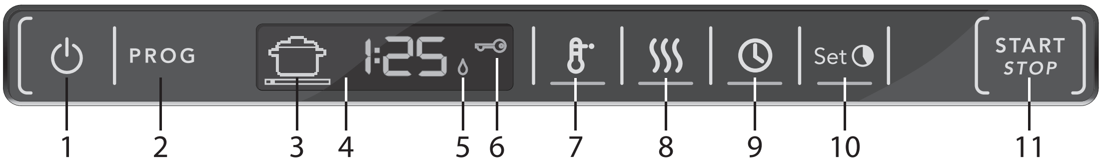

1. Huvudströmbrytare
2. Programväljare
3. Programsymbol
4. Display
5. Indikator för spolglansmedel
6. Barnspärr (knapplås)
7. Hög temperatur
8. Lång torkning
9. Fördröjd start
10. Välj tid (för programmet Tidsprogram)
11. Start/Stop

OBS!

- Sensorknapparna reagerar endast på knapptryckningar när luckan är öppen. Vänta en kort stund med att trycka på sensorknapparna efter att du öppnat luckan.
- Två minuter efter senaste knapptryckning sätts panelens bakgrundsbelysning i energisparläge. Stäng luckan och öppna igen, alternativt tryck på huvudströmbrytaren, för att aktivera panelen igen.
- Håll sensorknapparna rena och fria från fett. Torka av dem med torr eller lätt fuktad trasa. Använd aldrig rengöringsmedel – det kan repa ytan. Stäng av diskmaskinen med huvudströmbrytaren vid rengöring av sensorknapparna för att undvika ofrivilliga knapptryckningar.

Doseraren

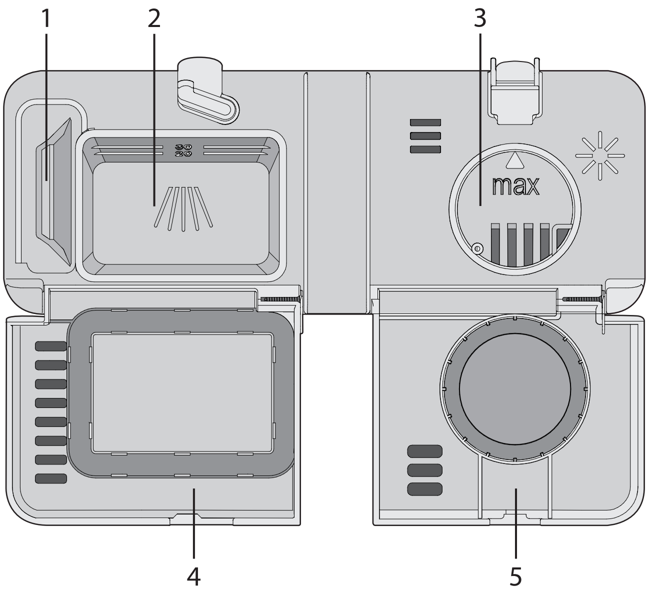

1. Fack för fördiskmedel
2. Fack för huvuddiskmedel
3. Behållare för spolglansmedel
4. Lock för diskmedelfack
5. Lock för spolglansmedel

Diska ekonomiskt

Diska bara full maskin

Vänta med diskningen tills diskmaskinen är full, så sparar du energi. Använd programmet Avspolning för att skölja diskgodset om du får problem med lukt, medan du väntar på att diskmaskinen skall bli full.

Diska med lägre temperatur

Är disken bara lätt smutsad kan du i vissa program välja en lägre temperatur. Se vidare under avsnittet Välj tillval i kapitel Diska.

Välj program med Kort torkning

För att spara energi, använd Kort torkning. Du får ett bättre torkresultat om du efter avslutat program ställer luckan lite på glänt.

Skölj inte under rinnande vatten

Skrapa bara bort större matrester innan du lastar diskmaskinen.

Välj miljöanpassat diskmedel

Läs miljödeklarationerna på förpackningen!

Anslut till kallt vatten...

Om du värmer upp din fastighet med olja eller el.

Anslut till varmt vatten (max 70 °C)...

Om du använder exempelvis fjärrvärme, solceller eller bergvärme för uppvärmning av din fastighet. Genom att välja varmvattenanslutning sparar du disktid och minskar diskmaskinens konsumtion av elenergi.

Ömtåligt diskgods

En del husgeråd tål inte att maskindiskas. Detta kan bero på flera saker. Vissa material tål inte stark värme, andra kan skadas av maskindiskmedlet.

Ömtålig dekor

Porslin med dekor som ligger ovanpå glasyren (godset känns då strävt) bör inte maskindiskas.

Kristall/ glas

Placera föremålen så att de inte stöter samman under diskningen. Använd lägsta möjliga disktemperatur och kortast möjliga program. Välj Kort torkning. Antika och mycket ömtåliga föremål bör inte diskas i diskmaskin.

Glas som maskindiskas i höga temperaturer kan med tiden få en grå slöja som inte går att få bort. Diska finglasen med låg temperatur och låg dosering av diskmedel.

Silver

Föremål av silver och rostfritt bör inte komma i beröring med varann, eftersom silvret då kan missfärgas.

Bestick med klistrade handtag

Vissa typer av lim tål inte maskindisk. Handtagen kan i sådana fall lossna.

Trä

Träföremål bör endast maskindiskas om de är märkta Maskindisk.

Aluminium

Aluminium kan mattas av maskindisk. Aluminiumkastruller av god kvalitet kan dock maskindiskas, även om man får räkna med en minskad högglans.

Plastföremål

Undvik att diska plastföremål som inte tål höga temperaturer.

Diska

Här följer en steg-för-steg-instruktion som hjälper dig till bästa möjliga diskresultat.

1 Fyll korgarna rätt

Skölj inte disken under rinnande vatten innan du lastar in den i diskmaskinen. Skrapa bara bort större matrester innan du lastar diskmaskinen.

Se kapitel Ömtåligt diskgods, om du vill diska föremål som kan vara ömtåliga.

Överkorgen och knivkorgen

Placera glas, koppar, skålar, assietter och fat i överkorgen. Vinglas ställs i vinglashyllan om sådant finns. Placera vassa knivar i den speciella knivkorg som är placerad högst upp i diskmaskinen, eller i knivstället till höger om sådant finns.

OBS!

Vänd alla smutsiga ytor inåt och nedåt!

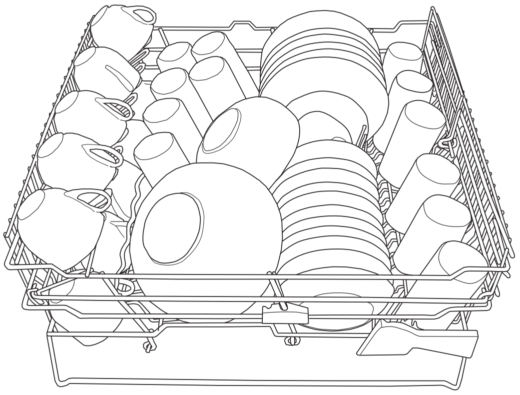

Underkorgen

Placera tallrikar, assietter, uppläggningsfat, kastruller och bestick (i bestickskorgen) i underkorgen. Fäll ned de fällbara tallriksstöden vid diskning av kastruller.

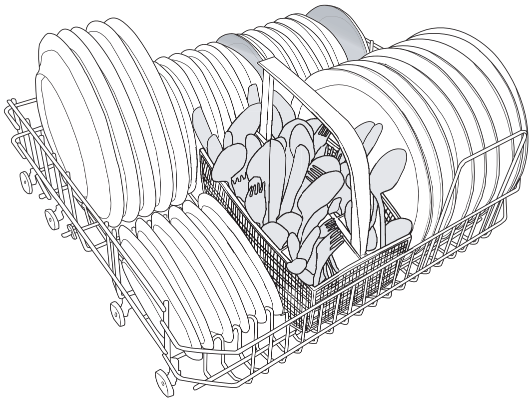

Bestickskorgen

Ställ besticken med skaften nedåt, förutom vassa knivar, och så spridda som möjligt. Se till att skedar inte ligger i varandra. Bestickskorgen placeras i underkorgen.

VARNING!

Knivar och andra spetsiga föremål måste ställas med spetsen nedåt i bestickskorgen eller läggas horisontellt i övriga korgar.

Placera inte bestick av olika material, till exempel silver och rostfritt, i samma fack (risk för fläckar).

Bestickskorgen har en fällbar lucka i mitten för småprylar, eller smala skaft, som till exempel elvispar.

2 Kontrollera att spolarmarna kan röra sig fritt

3 Dosera diskmedel

Diskmedel skall doseras efter vattnets hårdhetsgrad.

Följ doseringsanvisningarna på diskmedelsförpackningen.

Överdosering av diskmedel kan försämra diskresultatet och medför dessutom en extra belastning för miljön.

Häll diskmedlet i diskmedelsfacket. Det finns ett fack för fördisk och ett för huvuddisk, se kapitel Doseraren. Om inte tabletter används, dosera en mindre del av diskmedlet i facket för fördisk. Kontakta diskmedelstillverkaren om du har frågor rörande diskmedel.

VARNING!

Akta barnen - maskindiskmedel är frätande!

OBS!

Använd endast maskindiskmedel! Handdiskmedel får inte användas eftersom skumbildningen hindrar diskmaskinens arbete.

Diskmedelstabletter

Dela tabletten i två delar om locket till doseraren är svårt att stänga. Det finns risk att diskmedlet inte doseras riktigt om locket är spänt och inte kan öppnas på rätt sätt.

Diska

OBS!

Diskmedelstabletter rekommenderas inte i korta program (under 75 minuter). Använd då istället pulver- eller flytande maskindiskmedel.

3in1/ Kombimedel

Läs noga anvisningarna för dessa produkter. Är något oklart, kontakta diskmedelstillverkaren.

4 Tryck på huvudströmbrytaren ⏻ tills displayen tänds

5 Välj program

Tryck en eller flera gånger på Programväljaren tills önskad programsymbol visas i displayen.

Autodisk

Diskmaskinen känner av hur smutsig disken är och anpassar vattenförbrukning och temperatur därefter. Vid nyinstallation behöver programmet köras fem gånger innan det helt anpassat sig och ger bästa resultat.

Tidsprogram

Programmet anpassar sig till angiven varaktighet eller sluttid. För det här programmet är det viktigt att välja tid efter diskens smutsighet.

0:30-1:15 Lätt smutsad disk

1:30-2:00 Normalt smutsad disk

2:15-3:00 Hårt smutsad disk

För att ställa in programtiden, se under avsnittet Välj tillval.

Grytdisk

Program för hårt smutsad disk som till exempel kastruller, grytor och gratängformar. Om diskmaskinen inte fylls av sådan disk, kan du fylla på med tallrikar och så vidare.

Normaldisk

Använd för att diska normalt smutsad och även intorkad disk med tallrikar, uppläggningsfat, koppar och glas med mera.

Daglig disk

Ett program som passar för daglig disk. Programmet klarar även intorkad mat, men är inte avsett för inbränd mat, till exempel gratängformar.

Snabbdisk

Programmet används till glas och porslin som är lätt smutsat, exempelvis kaffekoppar.

Supersnabb

Kort program på cirka 15 minuter med acceptabel prestanda för mycket lätt smutsad disk.

Skondisk

Om disken inte är så hårt smutsad, kan du välja Skondisk. Programmet är avsett för glas och porslin, som just använts och därför inte kräver ett så kraftfullt program.

Detta program kan användas för ömtålig disk. Välj Kort torkning om du vill vara extra försiktig. Se också kapitel Ömtåligt diskgods.

Ecodisk

Använd då du vill spara elenergi. För normalt smutsad disk.

Sköljning

Programmet består av en sköljning med värme och torkning. Detta är ett lämpligt program om du till exempel skall sylta och vill skölja och värma tidigare diskade glasburkar.

Avspolning

För att skölja diskgodset, medan du väntar på att diskmaskinen skall bli full.

Diska

Programtabell

Program	Tillval	Fördiskar	Huvuddisk (°C)	Antal sköljar	Sista sköljtemperatur (°C)	Förbrukningsvärden[1]				
						Kallt vatten[2]		Varmt vatten[3]		
						Disktid (ca timmar:minuter)	Energi (ca kWh)	Disktid (ca timmar:minuter)	Energi (ca kWh)	Vattenförbrukning (liter)
Autodisk	-	1-3	55-65	2-4	65	1:50-2:50	1,3-1,6	1:40-2:40	0,7-1,0	13-26
Tidsprogram	-	0-2	max. 65	2-3	max. 65	0:30-3:00	0,6-1,6	0:30-3:00	0,4-1,2	10-19
Grytdisk	-	2	55	3	60	3:15	1,3	3:00	0,7	18
Normaldisk[4]	-	0	60	2	60	2:55	1,0	2:35	0,7	11
Normaldisk		2	65	3	65	2:30	1,6	2:20	1,0	20
Daglig disk	-	1	60	2	65	1:40	1,3	1:30	0,9	14
Snabbdisk	-	0	30	2	-	0:20	0,2	0:20	0,1	10
Supersnabb	-	0	30	2	-	0:15	0,2	0:15	0,1	10
Skondisk	-	1	40	2	50	1:40	0,9	1:25	0,2	15
Ecodisk	-	1	55	2	55	2:40	1,0	2:20	0,6	12
Sköljning		0	-	1	50	0:45	0,5	0:40	0,4	3
Avspolning	-	0	-	1	-	0:06	0,01	0:06	0,01	3

1) Förbrukningsvärdena varierar beroende på temperatur på inkommande vatten, rumstemperatur, lastmängd, valda tilläggsfunktioner med mera.
2) Anslutning till kallvatten ca 15 °C
3) Anslutning till varmvatten ca 60 °C.
4) Energimärkningsetikettens prestanda bygger på detta program.

6 Välj tillval

För att välja ett tillval tryck på någon av tillvalsknapparna. Fältet under knappen lyser när tillvalet är aktiverat. Vilka tillval du kan välja varierar mellan programmen. När du startat programmet sparas de tillval du gjort till nästa gång du kör samma program. Undantag är tillvalet Fördröjd start.

Hög temperatur

Aktivera detta tillval om du önskar ett förbättrat diskresultat. Maskinen arbetar då med en högre temperatur i huvuddisken.

Önskar du den lägre temperaturen, tryck igen så att fältet under knappen släcks.

Du kan variera temperaturerna enligt nedan:

	Grytdisk:	55 °C/ 70 °C
	Normaldisk:	60 °C/ 65 °C
	Daglig disk:	60 °C/ 65 °C
	Snabbdisk:	30 °C/ 60 °C
	Supersnabb:	30 °C/ 60 °C
	Skondisk:	40 °C/ 50 °C
Eco	Ecodisk:	55 °C/ 60 °C

Lång torkning

Tack vare en förhöjd temperatur i sista skölj och en längre torkfas förbättras torkresultatet om du aktiverar tillvalet Lång torkning. Energiförbrukningen blir då lätt förhöjd. Tillvalet kan väljas i alla program förutom Autodisk, Tidsprogram, Sköljning och Avspolning.

Önskar du ett program med Kort torkning, tryck igen så att fältet under knappen släcks.

Fördröjd start

Vid val av Fördröjd start kommer diskmaskinen att starta 1-24 timmar efter det att du har tryckt på knappen Start/Stop.

1. Tryck en gång på knappen för att aktivera Fördröjd start. Tryck flera gånger eller håll in knappen för att ställa in önskat antal timmar.
2. Tryck på Start/Stop, diskmaskinen räknar ner med 1 timma åt gången och startar vid vald fördröjning.

Tryck och håll in Start/Stop i tre sekunder om du vill avbryta tillvalet Fördröjd start.

OBS!

Glöm inte att trycka på knappen Start/Stop för att starta programmet.

Set Välj tid

Tryck flera gånger eller håll in tillvalsknappen för att ställa in önskad programlängd för Tidsprogram. Du kan välja programlängd från 30 minuter upp till 3 timmar.

7 Tryck på Start/Stop och stäng luckan

Displayen blinkar tre gånger med återstående tid för att indikera att programmet är startat. Stäng luckan ordentligt, annars startar inte diskmaskinen. Displayen visar Ξ ΞΞ om luckan är öppen.

OBS!

Om maskinen inte startas inom 2 minuter efter senaste knapptryckning återgår den till att visa senast körda program.

Återstående tid

När du valt program och tillval, visas hur lång tid programmet tog förra gången det kördes. En uppdatering av återstående tid görs sedan efter uppvärmning av sista skölj.

Tiden kan variera något från gång till gång beroende på temperatur på inkommande vatten, diskmängden, omgivningens temperatur med mera.

OBS!

Återstående tidvisning kan i den första körningen av varje program vara något missvisande, eftersom diskmaskinen gör en uppskattning av tiden. Vid andra körningen av respektive program utgår diskmaskinen från den tid programmet tog vid föregående körning.

Om du vill avbryta eller byta program

Öppna luckan, tryck och håll in Start/Stop i tre sekunder, om du vill byta program sedan du startat diskmaskinen. Fyll på nytt diskmedel om luckan till doserarens diskmedelsfack öppnats. Välj därefter ett nytt program, tryck på Start/Stop och stäng luckan.

Vill du stoppa i mer disk?

Öppna luckan. Diskmaskinen stannar automatiskt. Ställ in disken, stäng luckan och diskmaskinen fortsätter där den slutade.

Om diskmaskinen stängs av med huvudströmbrytaren eller vid strömavbrott

Om diskprogrammet inte är avslutat fortsätter det avbrutna programmet när diskmaskinen får ström igen.

OBS!

Under torkningen avbryts programmet om strömmen stängs av eller om luckan är öppen i mer än 2 minuter.

8 Efter disken

När programmet avslutats och luckan öppnats visas "End" i displayen.

Programslut indikeras även genom en ljudsignal. Se kapitel Inställningar beskrivs hur du ändrar denna funktion.

När diskmaskinen är färdig, drar den endast viloström. Stäng av diskmaskinen med huvudströmbrytaren om du vill bryta strömmen helt. Stäng av vattenkranen efter varje användning.

Inställningar

Gör så här för att öppna menyn för inställningar:

1. Öppna först luckan. Stäng av diskmaskinen med huvudströmbrytaren (tryck och håll in). Släpp knappen.
2. Tryck och håll in huvudströmbrytaren tills displayen tänds.
3. PROG + Inom fem sekunder, tryck och håll in knapparna Programväljaren och Lång torkning.
4. Släpp knapparna när displayen visar SET.

TIPS!

Var noga med att trycka exakt på symbolerna, för att inte samtidigt komma åt och aktivera någon av de andra knapparna. Prova igen om du inte lyckas första gången med att öppna menyn för inställningar.

Tryck för att lagra inställningsvärdet och gå vidare till nästa inställning.

Aktuell inställning.

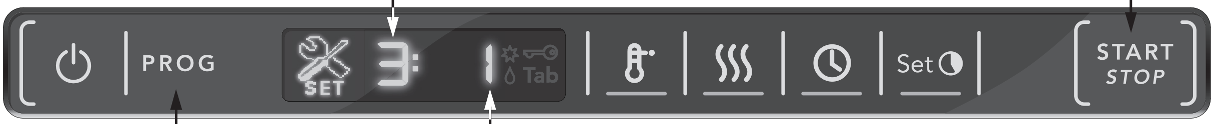

Aktuellt inställningsvärde.

Tryck för att bläddra mellan inställningsvärden.

Du kan nu göra följande inställningar:

Knapptryck	Alternativ	Inställning	Beskrivning
PROG	1: 0 (Av)	**Barnspärr** (knapplås)	För att förhindra att barn startar diskmaskinen kan man aktivera en barnspärr (knapplås). Tryck samtidigt ned knapparna Hög temperatur och Lång torkning för att tillfälligt avaktivera knapplåset när du vill starta diskmaskinen. Knapplåset slås sedan automatiskt på igen efter 2 minuter.
	1: 1 (På)		
START STOP	Tryck på Start/Stop för att gå lagra inställningsvärdet och gå vidare till nästa inställning. Om du inte vill göra fler inställningar, tryck upprepade gånger på Start/Stop för att stega dig igenom hela menyn för inställningar.		
PROG	2: 0 (Av)	**Ljudsignalvolym**	Diskmaskinen talar via en ljudsignal om när programmet är klart eller om ett fel har uppstått.
	2: 1 (Låg)		
	2: 2		
	2: 3		
	2: 4 (Hög)		
START STOP	Tryck på Start/Stop för att gå lagra inställningsvärdet och gå vidare till nästa inställning.		

Inställningar

Knapptryck	Alternativ	Inställning	Beskrivning
PROG	3: 0 (Av)	**Knappljud**	Signalen ger bekräftelse på en knapptryckning.
	3: 1 (Låg)		
	3: 2		
	3: 3		
	3: 4 (Hög)		
START STOP	Tryck på Start/Stop för att gå lagra inställningsvärdet och gå vidare till nästa inställning.		
PROG	5: -1 (Låg)	**LCD kontrast**	Justering av kontrasten i displayen som finns på panelen.
	5: 0		
	5: 1		
	5: 2		
	5: 3 (Hög)		
START STOP	Tryck på Start/Stop för att gå lagra inställningsvärdet och gå vidare till nästa inställning.		
PROG	6: 0 (Av)	**Spolglansmedel**	Inställning för dosering av spolglansmedel.
	6: 1 (Låg dosering)		
	6: 2		
	6: 3		
	6: 4		
	6: 5		
	6: 6 (Hög dosering)		
START STOP	Tryck på Start/Stop för att gå ur menyn för inställningar.		

Skötsel och rengöring

Diskmaskinens innerbehållare är tillverkad av rostfritt stål och hålls ren genom normal användning. Om du har kalkhaltigt (hårt) vatten kan det dock bildas kalkavlagringar i diskmaskinen. Kör i så fall programmet Normaldisk med hög temperatur med två matskedar citronsyra i diskmedelsfacket (utan disk i maskinen).

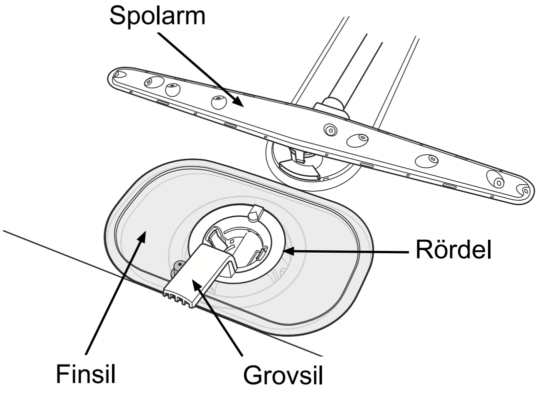

Grovsilen

I grovsilen samlas större matrester, som inte utan vidare kan passera avloppspumpen. Töm grovsilen vid behov.

1. Lyft grovsilen rakt upp med hjälp av handtaget.
2. Töm grovsilen. Glöm inte att sätta tillbaka den!

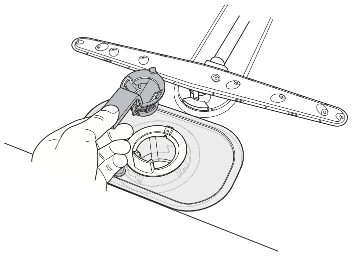

Finsilen

Det som samlas på finsilen spolas automatiskt av vid varje diskomgång. Finsilen och dess rördel bör ändå rengöras ett par gånger om året.

1. Vrid handtaget moturs ett varv.

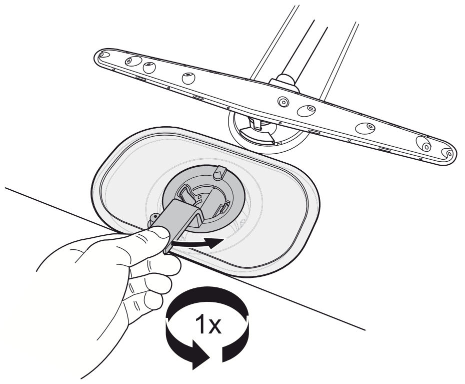

2. Lyft rördelen rakt upp med handtaget. Avlägsna sedan grovsilen för att kunna rengöra rördelen.
3. Plocka bort och rengör finsilen.
4. Återmontera i omvänd ordning. Kontrollera att kanterna tätar ordentligt när du sätter tillbaka finsilen.

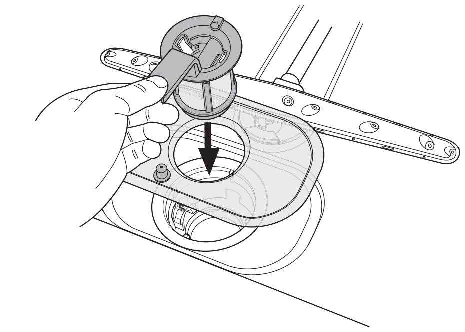

5. Lås fast silen genom att vrida handtaget medurs till stoppläge. Handtaget ska peka rakt ut från diskmaskinen.

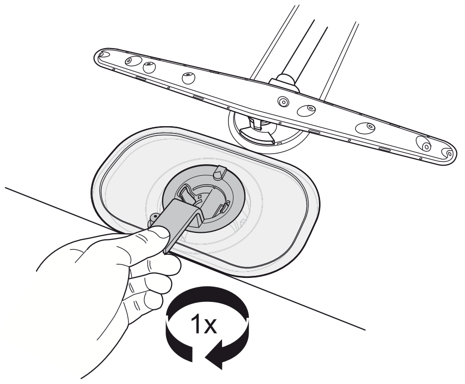

OBS!

Diskmaskinen får inte användas utan att silen är monterad!

Diskresultatet kan påverkas om grovsilen inte är rätt monterat.

Skötsel och rengöring

Avloppspumpen

Pumpen kan nås inifrån diskmaskinen.

1. Gör diskmaskinen strömlös genom att dra ut stickkontakten ur vägguttaget!
2. Ta bort grovsilen och rördelen.
3. Ta bort den lilla gula passbiten till vänster i bottenbrunnen (se bild nedan).

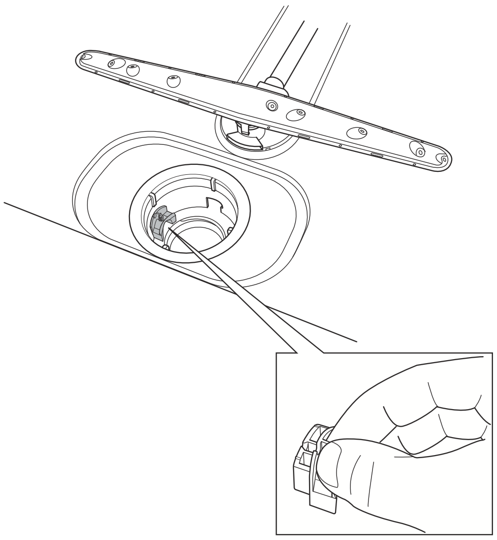

4. Genom att sticka in fingret i hålet kommer du åt att snurra pumpvingen och ta bort eventuella stopp.
5. Montera tillbaka passbiten och silarna.
6. Sätt i stickkontaken i vägguttaget.

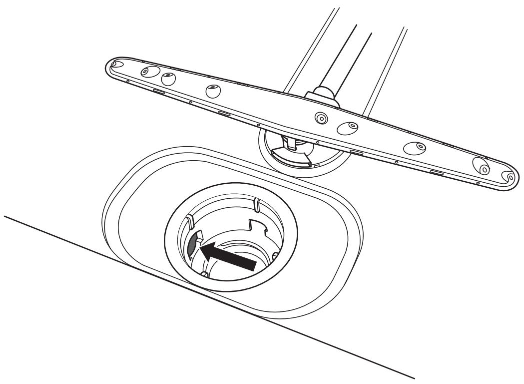

Om diskmaskinen ändå inte går att starta och ett surrande ljud hörs har överfyllnadsskyddet aktiverats.

- Stäng av vattnet.
- Dra ur stickkontakten ur vägguttaget.
- Ring service.

OBS!

Glöm inte montera tillbaka passbiten.

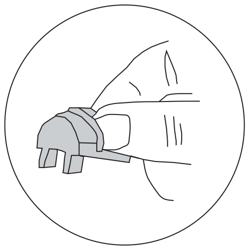

Undre spolarm

Hål och lagringar kan ibland bli igensatta.

1. Dra den undre spolarmen rakt upp för att lossa den.
2. Peta bort skräpet med en nål eller liknande. Spolarmarna har även hål på undersidan.

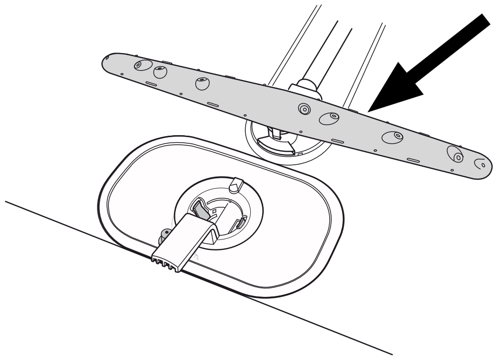

Övre spolarm

För att den övre spolarmen ska kunna lossas måste överkorgen tas bort.

1. Dra ut överkorgen och vrid korgstoppet utåt på de båda skenorna (se bild). Korgen går nu att ta loss.

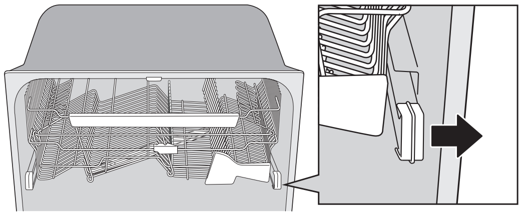

2. Lossa den övre spolarmen på samma sätt som den undre och gör rent den.

Skötsel och rengöring

Luckan

När du gör rent kanten runt luckan använd endast en lätt fuktad trasa (eventuellt med lite rengöringsmedel).

VARNING!

Spruta inte med duschflaska eller liknande runt lucklåset. Detta för att undvika att vatten tränger in i lucklåset och kommer i kontakt med de elektriska komponenterna.

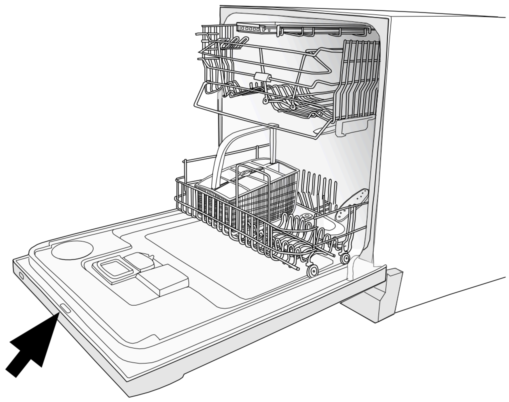

Spolglansmedel

Torkningen går snabbare om man använder spolglansmedel. När spolglansmedlet är slut och behöver fyllas på lyser ovanstående symbol i displayen.

Fyll på spolglansmedel

Gör så här för att fylla på spolglansmedel:

1. Öppna locket för spolglansmedel.

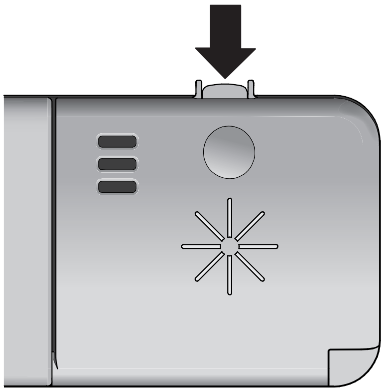

2. Fyll försiktigt på spolglansmedel. Fyll endast på så mycket spolglansmedel tills det når nivån markerad med **max**.

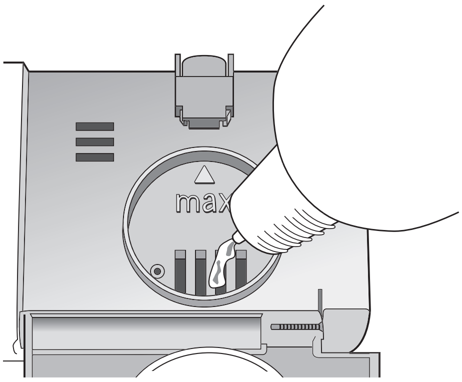

3. Torka bort eventuellt överflödigt spolglansmedel runt om behållaren.
4. Stäng locket ordentligt.

OBS!

Efter påfyllning kan det dröja lite innan symbolen slocknar.

Välj dosering

Doseringen av spolglansmedel kan ställas in från 0 (av) till 6.

Öka doseringen av spolglansmedel:

- Om diskgodset har vattenfläckar.

Minska doseringen av spolglansmedel:

- Om diskgodset har en vit/blå kladdig film.
- Om diskgodset har ränder.
- Vid skumbildning. Om man har mycket mjukt vatten kan man späda spolglansmedlet med hälften vatten.

Vid vatten med en hårdhetsgrad över 10-12 °dH bör du använda spolglansmedel med citronsyra (så kallat surt spolglansmedel).

Ställ in dosering

I kapitel Inställningar beskrivs hur du ställer in doseringen av spolglansmedel.

Felmeddelande

Display	Typ av fel	Åtgärd
F: 10	Överfyllnad	Ring service.
F: 11	Uttömningsfel	Se ”Tänkbara orsaker” i kapitel Felsökning.
F: 12	Vattenintagsfel	Kontrollera att vattenkranen är öppen.
F:40	Ventilläckage	Stäng av vattenkranen och ring service.

Stäng av maskinen med huvudströmbrytaren och sätt sedan på den igen för att ta bort felindikationen från displayen.

Felsökning

Problem	Tänkbara orsaker	Åtgärder
Disken är inte ren.	Spolarmarna går inte runt.	Lyft av armarna och gör rent.
		Kontrollera att diskgods inte hindrar spolarmarna.
	Gammalt diskmedel. Diskmedel är färskvara.	Undvik storförpackningar.
	Felaktig dosering av diskmedel.	Dosera efter vattnets hårdhetsgrad. Kraftig över- eller underdosering medför försämrat diskresultat.
	För svagt diskprogram.	Välj den högre temperaturen eller byt till ett kraftigare program.
	Felaktig lastning av diskmaskinen.	Täck inte porslin med stora skålar eller dylikt. Undvik att placera mycket höga glas i hörnen av korgarna.
	Glas och koppar har vält under diskningen.	Ställ diskgodset stadigt.
	Silen är inte i rätt position.	Skruva fast silen. Se kapitel Skötsel och rengöring.
Fläckar eller slöja på diskgodset.	Felaktigt inställd dosering för spolglansmedel.	Se kapitel Spolglansmedel och Inställningar.
	För hög temperatur och/eller för mycket diskmedel kan orsaka så kallad etsning på kristallglas. Detta kan tyvärr inte åtgärdas, bara förebyggas.	Diska kristallglas i låg temperatur och dosera diskmedel med försiktighet. Kontakta diskmedelstillverkaren.
Diskgodset har en vit/blå kladdig film.	För hög dosering av spolglansmedel.	Sänk doseringen. Se under kapitel Spolglansmedel och Inställningar. Om vattnet är mycket mjukt kan du eventuellt späda ut spolglansmedlet med hälften vatten.
Fläckar på rostfritt eller silver.	Vissa matrester såsom senap, majonäs, citron, vinäger, salt och dressing kan orsaka fläckar på rostfritt stål om det lämnas kvar en längre tid.	Skölj bort den här sortens matrester om du inte ska starta diskmaskinen på en gång. Använd gärna programmet Avspolning.
	Allt rostfritt kan ge fläckar på silver om de kommer i kontakt under diskningen. Även aluminium kan orsaka fläckar på diskgodset.	Föremål av silver och rostfritt bör inte komma i beröring med varann under diskningen.
Fläckar som är kvar efter diskningen.	Läppstift och te kan vara svårt att diska bort.	Byt till ett diskmedel med blekmedel.
Slamrande ljud vid diskning.	Disken är inte rätt placerad eller spolarmarna går inte runt.	Kontrollera att diskgodset står stadigt. Snurra på spolarmarna för att se att de går runt.

Felsökning

Problem	Tänkbara orsaker	Åtgärder
Diskmaskinen startar inte.	Du har glömt att slå på huvudströmbrytaren.	Tryck och håll in huvudströmbrytaren tills displayen tänds.
	Luckan är inte ordentligt stängd.	Kontrollera.
	En propp/ säkring har löst ut.	Kontrollera.
	Stickkontakten sitter inte i vägguttaget.	Kontrollera.
	Vattenkranen är stängd.	Kontrollera.
	Överfyllnad/läckage.	Kontrollera.
	Ett surrande ljud (avloppspumpen) hörs från diskmaskinen, som ej upphör när strömmen bryts med huvudströmbrytaren.	Stäng av vattenkranen. Dra ur kontakten och ring därefter service.
	Kontrollera att inte tillvalet Fördröjd start är inkopplat.	Tryck och håll in Start/Stop i tre sekunder om du vill avbryta tillvalet Fördröjd start.
1 minut visas i displayen.	Programmet tar längre tid än beräknat.	Ingen, nästa gång programmet körs visas den korrigerade tiden.
Vatten kvar i diskmaskinen.	Stopp i avloppsslangen.	Lossa avloppsslangen där den är ansluten till diskbänkens vattenlås. Kontrollera att inget skräp har fastnat. Är den konformiga delen av röret kapad så att innerdiametern är minst 14 mm?
	Veck på avloppsslangen.	Kontrollera att slangen inte har några veck eller skarpa böjar.
	Silarna är igensatta.	Rensa grovsil och finsil.
	Föremål i avloppspumpen.	Rensa avloppspumpen. Se kapitel Skötsel och rengöring.
Dålig lukt i diskmaskinen.	Smuts kring lister och hörn.	Gör rent med en diskborste och låglöddrande rengöringsmedel.
	Program med låg temperatur är valt under en längre tid.	Kör ett program med en högre temperatur cirka 1 gång i månaden.
Diskgodset blir inte tillräckligt torrt.	För låg torkeffekt.	Aktivera tillvalet Lång torkning.
	Diskmaskinen är inte fullastad.	Lasta diskmaskinen full.
	Spolglansmedlet är slut eller inställt på för låg dosering.	Fyll på eller öka doseringen av spolglansmedel. Se under kapitel Spolglansmedel och Inställningar.
		Öppna dörren på glänt efter avslutat program.
Luckan går inte att stänga.	Korgarna sitter inte i rätt läge.	Kontrollera att korgarna är i rätt horisontelläge.
		Kontrollera att diskgods inte hindrar diskkorgarna från att skjutas in i rätt läge.

Felsökning

Problem	Tänkbara orsaker	Åtgärder
Sensorknapparna reagerar inte på tryck.	Du har tryckt på sensorknapparna för snabbt efter du öppnat luckan.	Vänta en stund och prova igen.
	Smuts på sensorknapparna.	Rengör med torr eller lätt fuktad trasa.
	Om symbolen visas i displayen är luckan inte tillräckligt öppen.	Öppna luckan till displayen tänder upp sig.
	Barnspärr (knapplås) är aktiverat.	Se kapitel Inställningar.

Information för testinstitut

Energimärkning

Teststandard Europa:	EN 50242
Antal standardkuvert:	13
Diskprogram:	Normaldisk, inga tillval
Anslutning:	Kallvatten 15 °C
Testmetod ljudmätning:	IEC 60704-2-3

Dosering vid test

Diskmedel:	Enligt EN 50242
Fördisk:	7,5 gram
Huvuddisk:	25 gram
Spolglansmedel:	Enligt EN 50242
Spolglansmedelsdosering:	5

Lastning av diskmaskinen

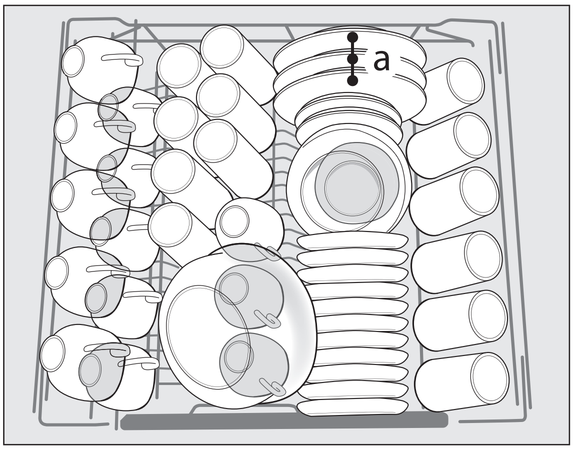

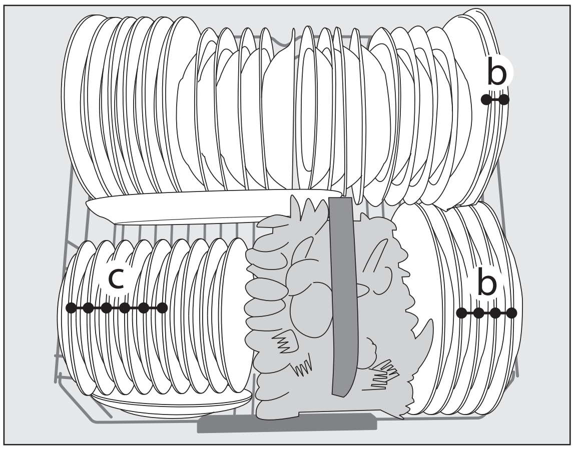

a ägg

b köttfärs

c spenat

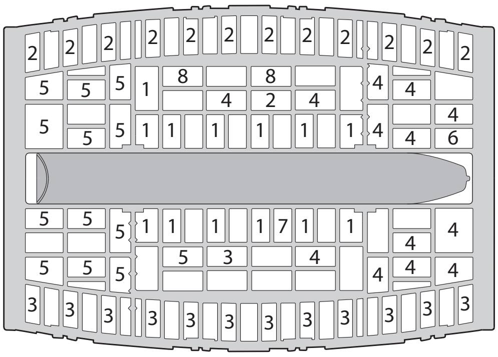

1. Teskedar
2. Dessertskedar
3. Soppskedar
4. Gafflar
5. Knivar
6. Serveringsbestick - gaffel
7. Serveringsbestick - såsslev
8. Serveringsbestick - skedar

Teknisk information

Information om energimärkning

Informationsblad, enligt Kommissionens delegerade förordning (EU) nr 1059/2010

ASKO	
Modellbeteckning:	D5544
Antal standardkuvert:	13[1)]
Energieffektivitetsklass:	A+
Årlig energiförbrukning (AE_C):	295 kWh per år[2)]
Energiförbrukning i en standarddiskcykel (E_t):	1,04 kWh
Effektförbrukning	
Frånläge (P_o):	0,95 W
Viloläge (P_l):	0,95 W
Årlig vattenförbrukning (AW_C):	2990 liter per år[3)]
Torkeffektsklass:	A[4)]
Diskprogram:	Normaldisk, inga tillval[5)]
Programtid för standarddiskcykeln:	175 minuter
Vilolägets varaktighet (T_l):	Infinit
Ljudnivå:	46 dB(A) re 1 pW
Konstruktion:	Inbyggnadsprodukt

1) Enligt standard, EN 50242.
2) Baserad på 280 standarddiskcykler vid kallvattenanslutning och förbrukning enligt energisparläge. Den faktiska energiförbrukningen beror på hur maskinen används.
3) Baserad på 280 standarddiskcykler. Den faktiska vattenförbrukningen beror på hur maskinen används.
4) På en skala från G (minst effektiv) till A (effektivast).
5) Detta diskprogram är den standarddiskcykel som informationen för energimärkningen bygger på, är avsett för diskning av normalt smutsat gods och är det effektivaste programmet när det gäller kombinerad energi- och vattenförbrukning.

Tekniska uppgifter

Höjd:	817-875 mm
Bredd:	596 mm
Djup:	550 mm
Vikt:	49 kg[1)]
Vattentryck:	0,03–1,0 MPa
	0,3–10 kp/cm^2
	3-100 N/cm^2
Elektrisk anslutning:	Se typskylt
Anslutningseffekt:	Se typskylt

1) Vikten kan variera på grund av olika specifikationer.

Installation

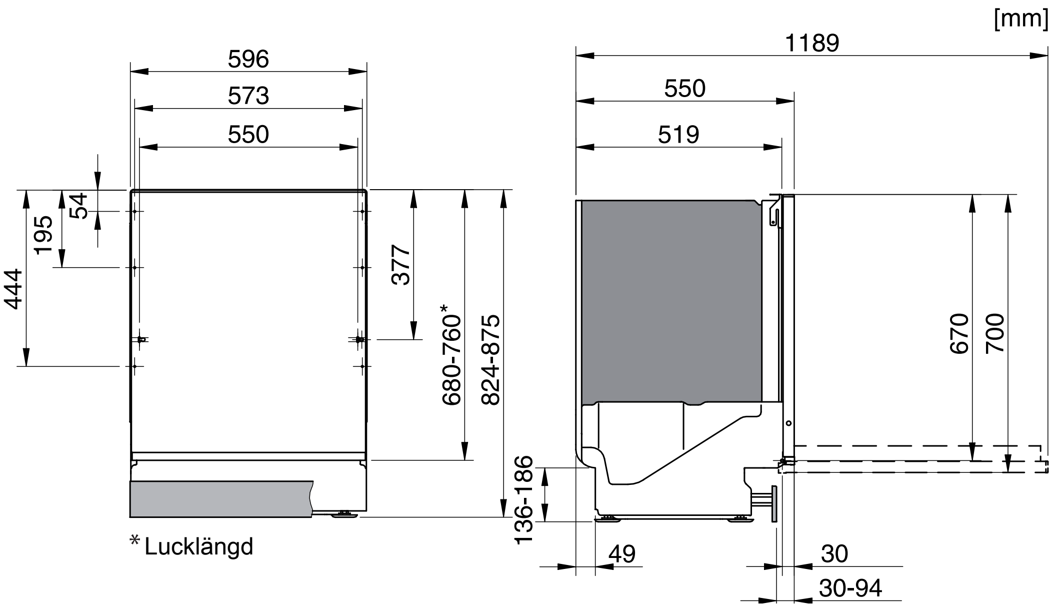

Det är viktigt att du läser igenom och följer de instruktioner och anvisningar som finns nedan. Utför installation och anslutning enligt den separata installationsanvisningen.

Säkerhetsanvisningar

- Anslutning till el, vatten och avlopp ska utföras av en person med erforderlig kompetens.
- Installation av vatten, avlopp och el ska göras av behörig fackman.
- Följ alltid gällande bestämmelser för vatten, avlopp och el.
- En felaktig eller bristfällig installation kan leda till högre förbrukning av energi, vatten och diskmedel, vilket kan leda till ökade kostnader och sämre diskresultat. För att minimera oljud är det viktigt att anvisningarna följs.
- Var försiktig vid installationen! Använd skyddhandskar! Var alltid två stycken!
- Placera ett vattentätt skyddsstråg på golvet under diskmaskinen för att förebyga eventuella vattenläckage.
- Innan du skruvar fast diskmaskinen, provkör diskmaskinen med programmet Avspolning. Kontrollera att diskmaskinen tar in vatten och tömmer. Kontrollera även att det inte förekommer några läckage vid anslutningar.

VARNING!

Stäng av vattentillförseln när du installerar diskmaskinen!

VARNING!

Stickkontakten måste vara urdragen eller eluttaget spänningslöst under arbetet!

Transportskydd för luckan

Glöm inte att ta bort transportskydden för luckan då du packar upp diskmaskinen.

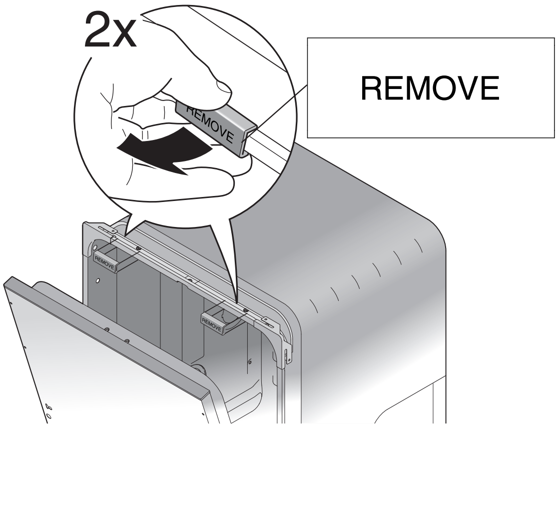

Installation

Uppställning

- Inbyggnads- och anslutningsmått finns i den separata installationsanvisningen. Kontrollera att alla mått stämmer innan du börjar installera.
- Se till att underlaget är stadigt. Justera de ställbara fötterna så att diskmaskinen står vågrätt. Dra åt låsmuttrarna.
- Det finns starkare luckfjädrar att köpa till diskmaskiner med påmonterad trälucka. Fjädrarna finns för olika vikter och storlekar på träluckan. Du köper luckfjädrarna där du köpt din diskmaskin.

Anslutning till avlopp

Se i den separata installationsanvisningen för nödvändiga uppgifter.

Avloppsslangen får förlängas med högst 3 m (den totala längden på avloppsslangen får ej överstiga 4,5 m). Eventuella skarvkopplingar och skarvrör måste ha en inre diameter av minst 14 mm. Helst ska man dock ersätta avloppsslangen med en ny utan skarv.

Ingen del av avloppsslangen får ligga högre än 950 mm över diskmaskinens botten. Slangen får inte ledas direkt till golvbrunn eller liknande. I så fall kan slangen fungera som en sughävert som tömmer diskmaskinen.

Slangen måste alltid mynna ut minst 350 mm över diskmaskinens botten.

Se till att avloppsslangen inte veckar sig.

OBS!

Slangen måste fästas i höjd med diskbänkens undersida.

Anslutning till vatten

Använd endast den tilloppslang som levereras med diskmaskinen. Återanvänd inte gamla eller andra lösa tilloppslangar.

Det måste finnas en avstängningskran på tilloppsledningen. Avstängningskranen ska placeras lättåtkomlig, så att vattnet kan stängas av om diskmaskinen måste flyttas.

När installationen är klar, öppna avstängningskranen och låta trycket stå på en stund och kontrollera att alla anslutningar är täta.

Anslut till kallt vatten...

Om du värmer upp din fastighet med olja eller el.

Anslut till varmt vatten (max 70 °C)...

Om du använder exempelvis fjärrvärme, solceller eller bergvärme för uppvärmning av din fastighet. Genom att välja varmvattenanslutning sparar du disktid och minskar diskmaskinens konsumtion av elenergi.

Anslutning till el

Information om den elektriska anslutningen hittar du på typskylten. Dessa uppgifter måste stämma överens med elnätets data.

Diskmaskin utrustad med stickkontakt skall anslutas till jordat uttag.

Vägguttaget för elanslutning ska placeras utanför installationsutrymmet för att vara lättåtkomligt efter installation av diskmaskinen. Använd ej förlängningsladd!

OBS!

Reparation och underhåll som berör säkerhet eller prestanda, skall utföras av behörig fackman.

Service

Läs kapitel Felsökning innan du kontaktar service. Anteckna uppgifterna på typskylten som sitter på höger insida av diskmaskinen. Notera typnumret (1) och serienummer (2).

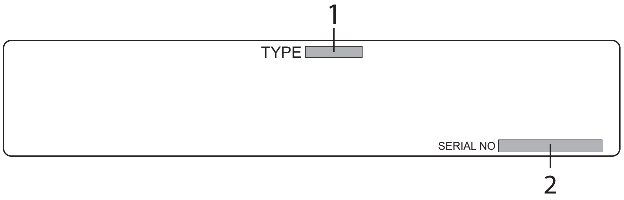

Egna noteringar

Egna noteringar

Egna noteringar

Snabbguide

1 Fyll korgarna

Skölj inte disken under rinnande vatten innan du lastar in den i diskmaskinen. Skrapa bara bort större matrester innan du lastar diskmaskinen.

2 Dosera diskmedel

Diskmedelsfacket har ett mindre fack för fördisk och ett för huvuddisk.

3 Kontrollera att spolarmarna kan rotera fritt

4 Tryck på huvudströmbrytaren ⏻ tills displayen tänds

5 Välj program och eventuella tillval

6 Tryck på Start/Stop och stäng luckan

Art Nr: 8090398. Rev. 04. Rätten till ändringar förbehålles.

CE